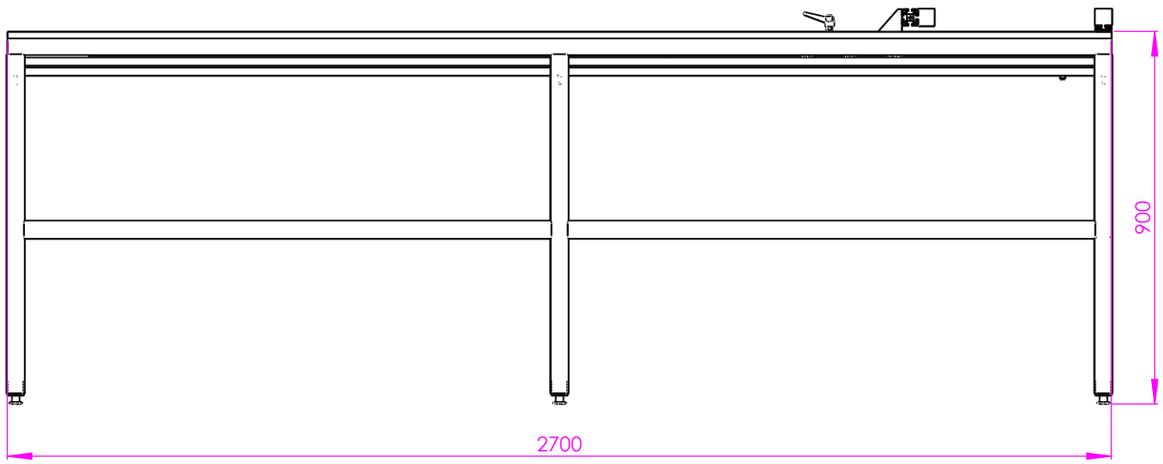
900
2700

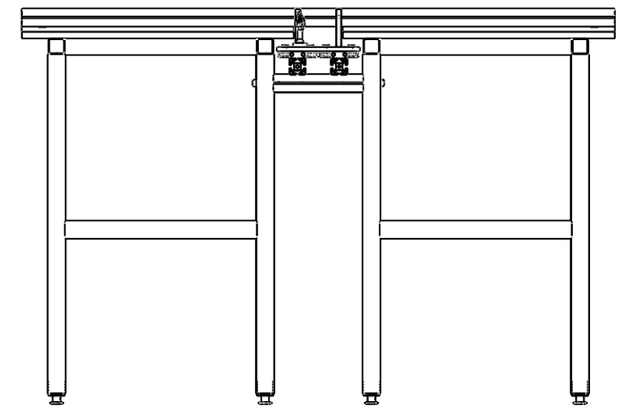

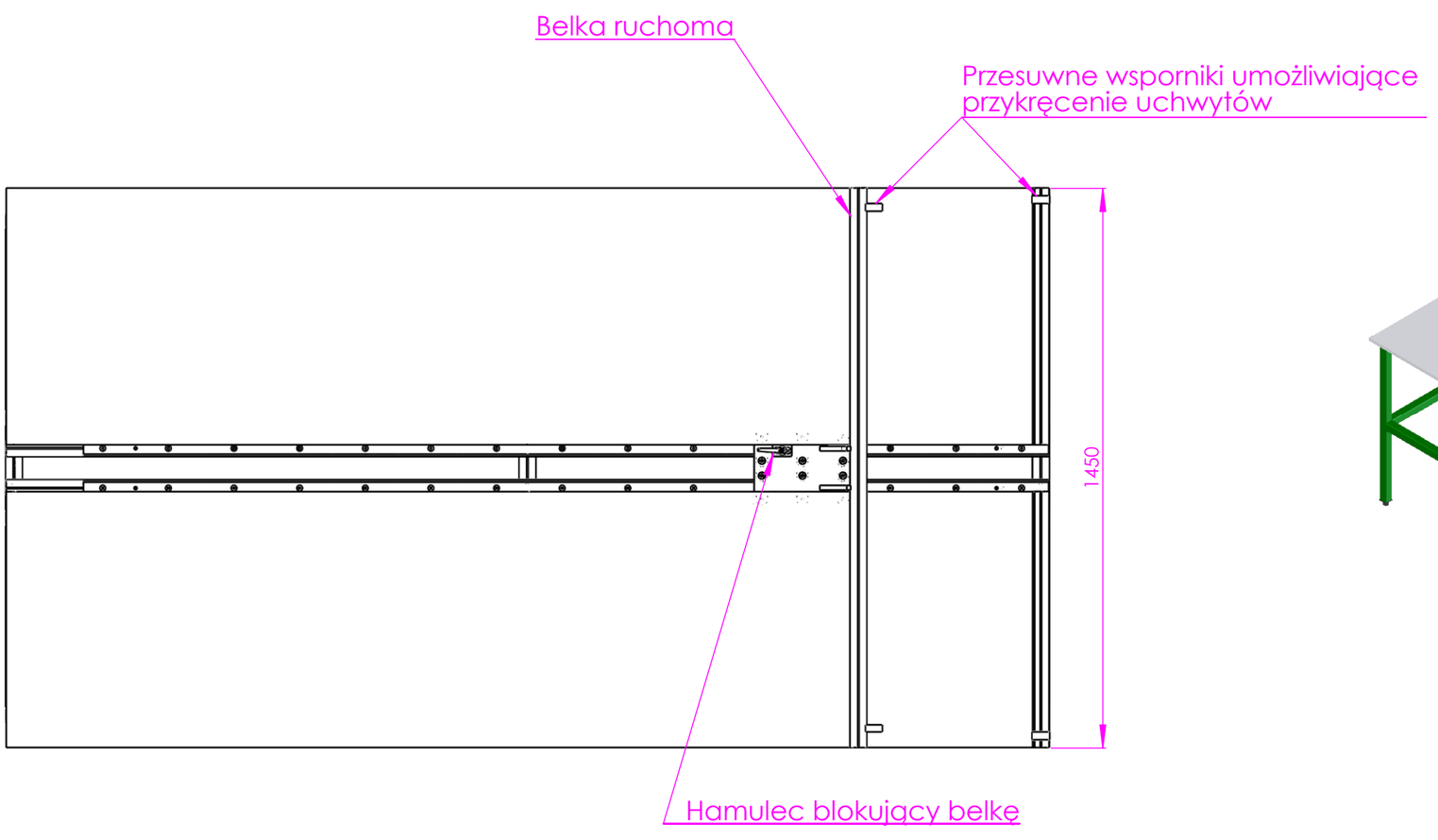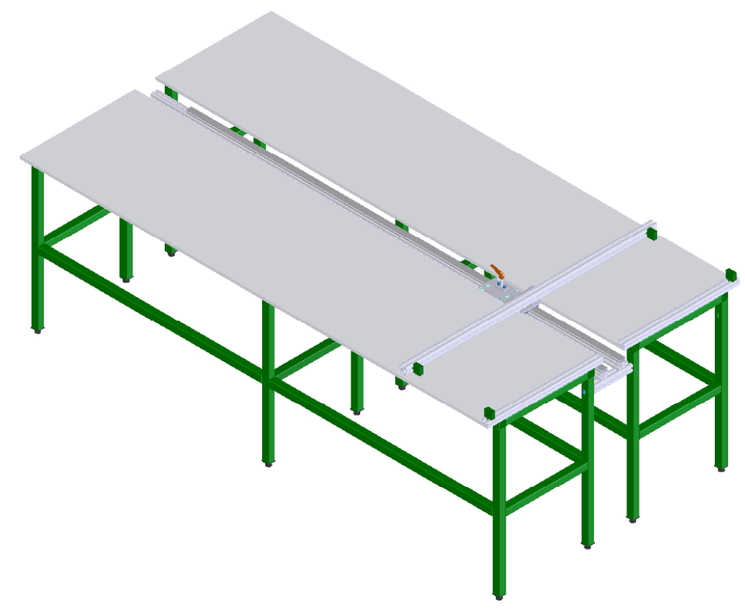
Belka ruchoma
Przesuwne wsporniki umożliwiające przykręcenie uchwytów
1450
Hamulec blokujący belkę