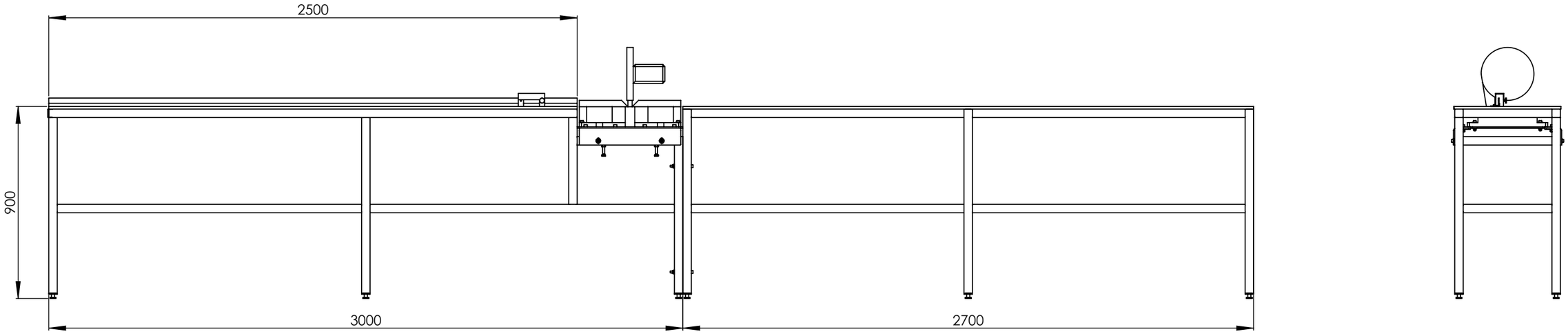
2500
900
3000
2700

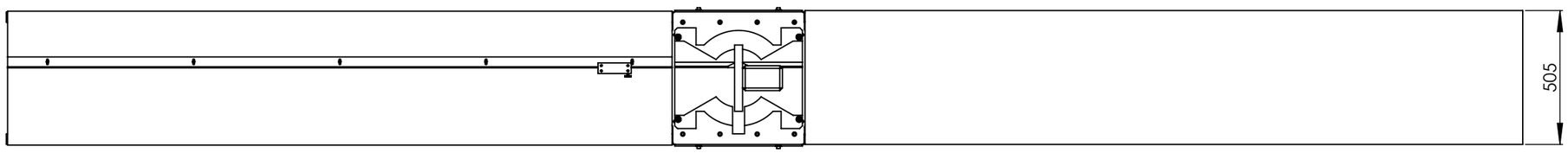
505

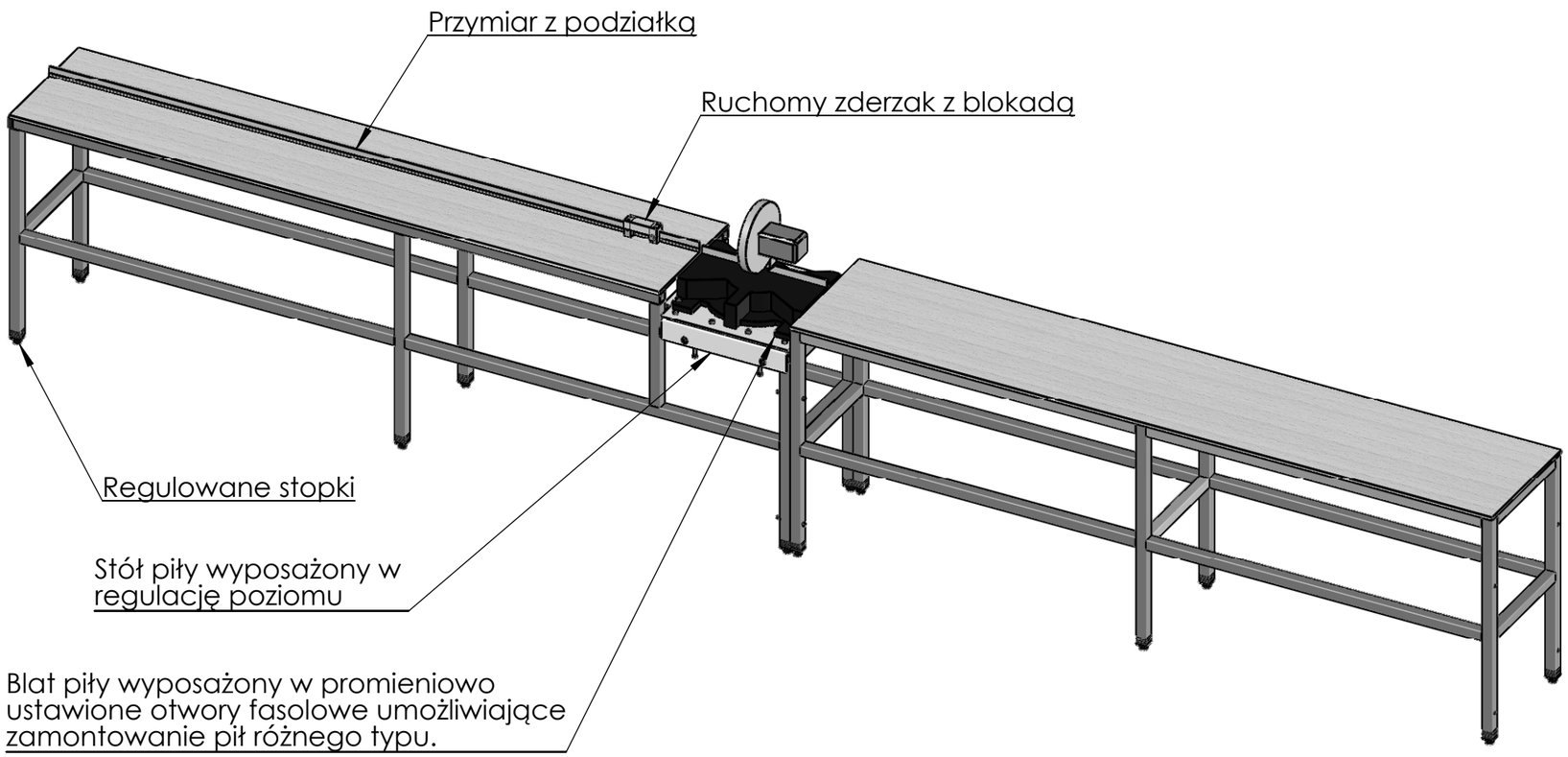
Przymiar z podziałką
Ruchomy zderzak z blokadą
Regulowane stopki
Stół piły wyposażony w regulację poziomu
Blat piły wyposażony w promieniowo ustawione otwory fasolowe umożliwiające zamontowanie pił różnego typu.